Животные холодных широт

Артикуляционная гимнастика

Пальчиковая гимнастика

-перечислите обитателей Севера, и

-расскажите об образе жизни животных Севера зимой;

-составьте описательный рассказ про моржа по мнемотаблице;
-сделайте звуковой анализ слов(посчитайте сколько согласны и гласных: сколько звуков и слогов в словах): пингвин, моржи, сова;

3. Расскажи, кто чем защищается
(закрепление формы творительного падежа существительных:
песец защищается когтями, зубами; олень защищается копытами, рогами...):

4. Расскажи, кого можно увидеть в зоопарке
(образование множественного числа существительных в родительном падеже:
морж — много моржей, тюлень — много тюленей и т.д.):

5. Назови, что чьё
(образование притяжательных прилагательных:
у тюленя ласты (чьи?) — тюленьи и т.д.):

У оленя рога (*чьи?*) — ... .
У волка голова (*чья?*) — ... .
У медведя хвост (*чей?*) — ... .
У песца шерсть (*чья?*) — ... .
У оленя копыто (*чьё?*) — ... .
У тюленя усы (*чьи?*) — ... .

У волка ухо (*чьё?*) — ... .
У песца лапы (*чьи?*) — ... .
У медведя туловище (*чьё?*) — ... .
У тюленя ласты (*чьи?*) — ... .
У оленя нос (*чей?*) — ... .
У волка спина (*чья?*) — ... .

6. Подумай, о ком можно так сказать:

Пятнистый, ластоногий, усатый (*кто?*) ... .
Большой, белый, острозубый (*кто?*) ... .
Рогатый, выносливый, домашний (*кто?*) ... .
Крупный, хищный, серый (*кто?*) ... .
Пушистый, проворный, длиннохвостый (*кто?*) ... .
Белая, хищная, быстрокрылая (*кто?*) ... .

Бодается, жуёт, скачет (*кто?*) ... .
Ползает, плавает, ныряет (*кто?*) ... .
Ревёт, ходит, охотится (*кто?*) ... .
Воет, охотится, нападает (*кто?*) ... .
Летает, клюёт, ухает (*кто?*) ... .

7. Составь предложения о животных:

Назови животных, которые спрятались за снежной горой:

9. Сравни полярную сову и белого медведя
(закрепление навыков употребления предложений со значением противопоставления: полярная сова — птица, а белый медведь — зверь; у совы тело покрыто перьями, а у медведя — шерстью. И т.д.):

10. Расскажи о том, как олень помогает людям, живущим на Севере:

Выложи из палочек

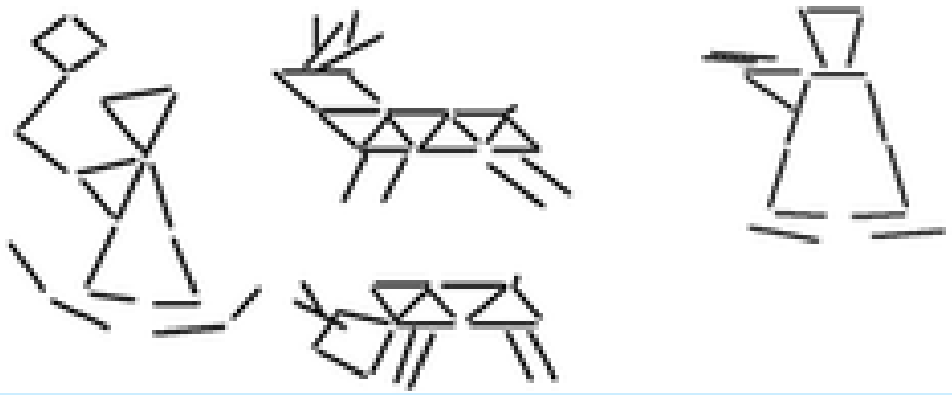

Физминутка «Кто на Севере живет»

- По ледяной пустыне *(идут по кругу вперевалочку, медленно)*
- Медведица идет. За нею медвежата *(убыстряют шаг)*Торопятся вперед.
- Трещит мороз жестокий *(останавливаются и обнимают себя руками)*
- Повсюду снег и лед. *(повороты с вытянутой рукой вправо-влево)*
- По полынье холодной за нерпой морж плывет. *(делают гребки руками)*
- Бегут, спешат олени. (*руки скрестить над головой*)
- Им виден путь едва (*высоко поднимают колени*)
- Над ними тихо кружит *(поднимают и машут руками)*полярная сова

Разгадай ребусы

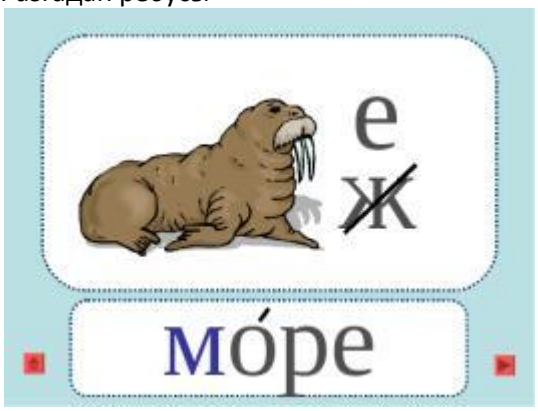

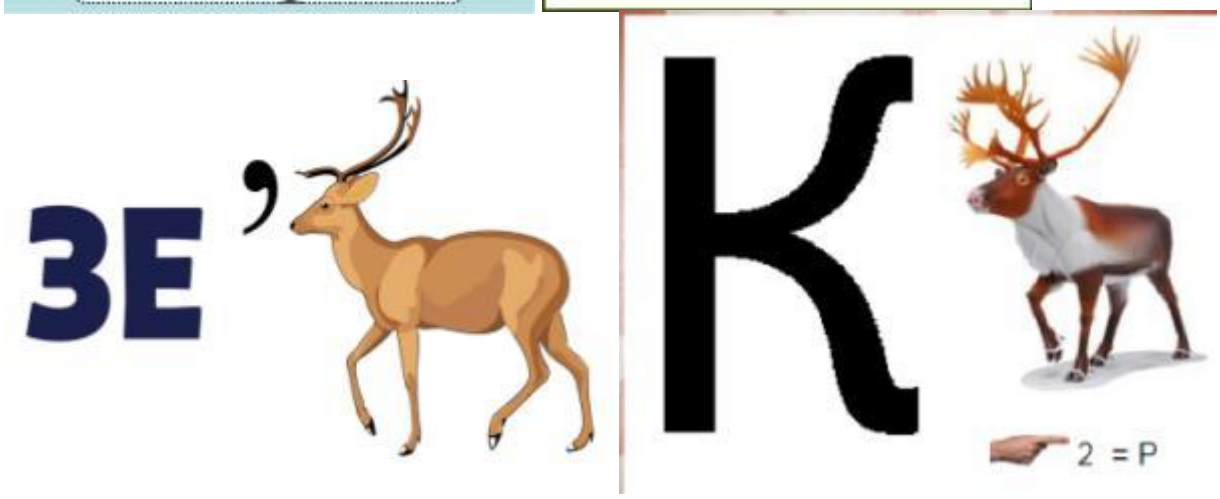

- Дорисуй медвежонка по клеточкам.

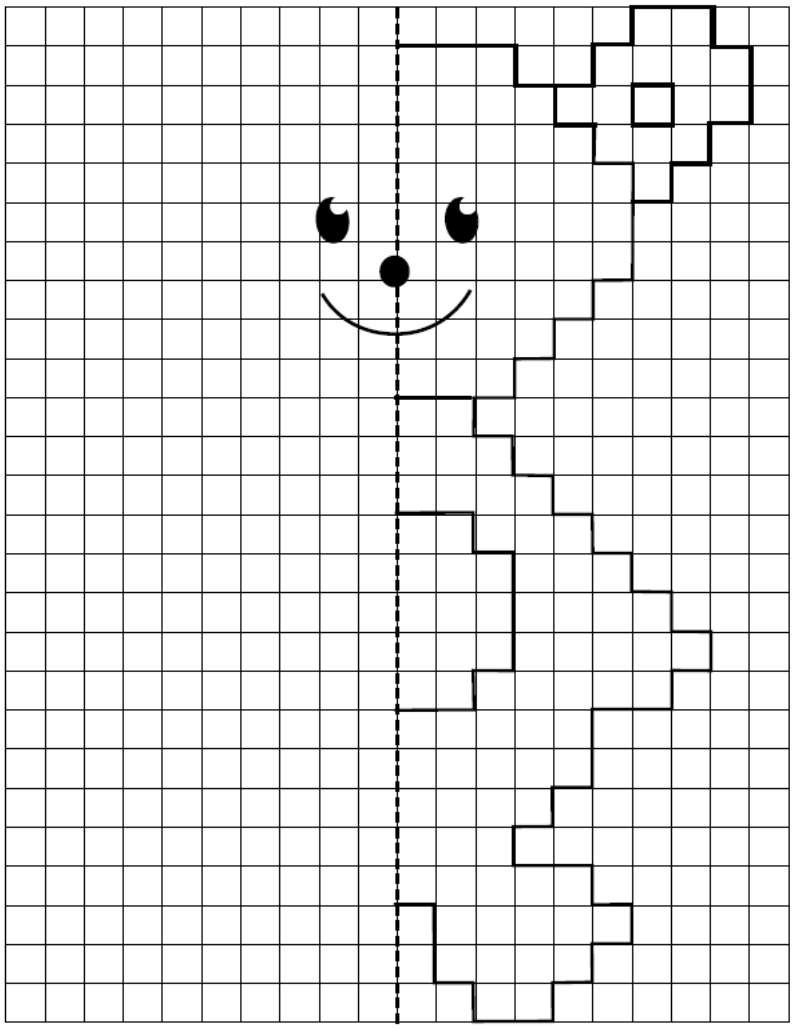

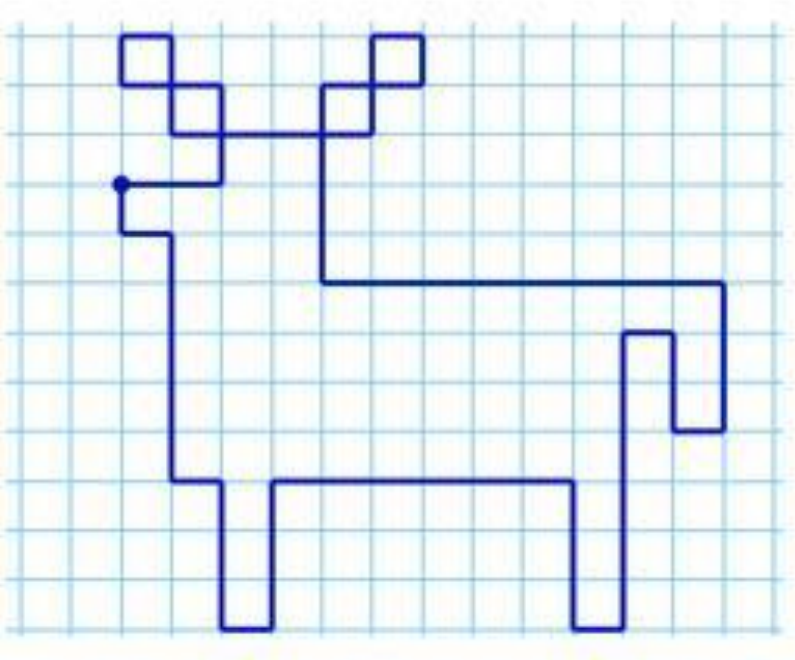

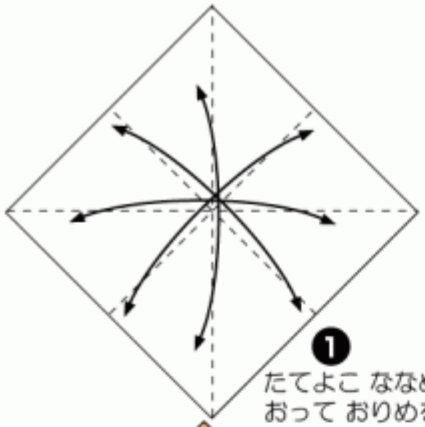

❶ たてよこ ななめに おって おりめを つけて もどす

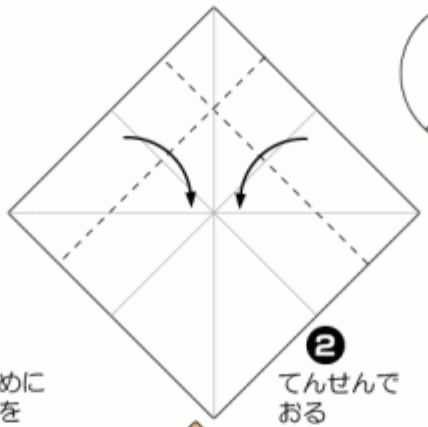

❷ てんせんで おる

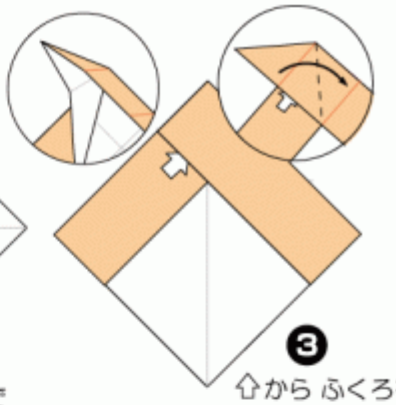

❸ ⇧から ふくろを ひらいて つぶす

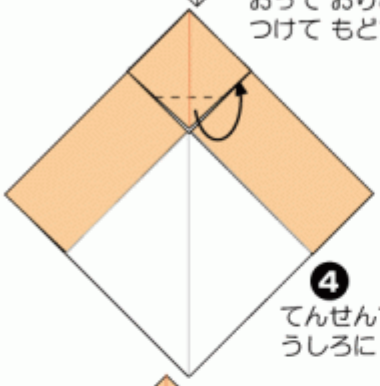

❹ てんせんで うしろに おる

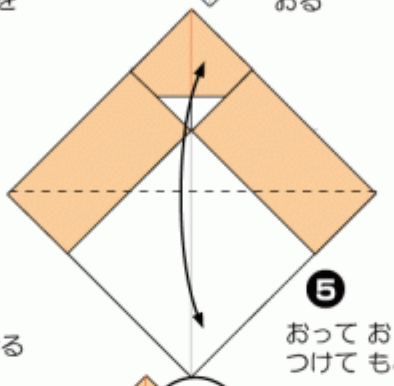

❺ おって おりめを つけて もどす

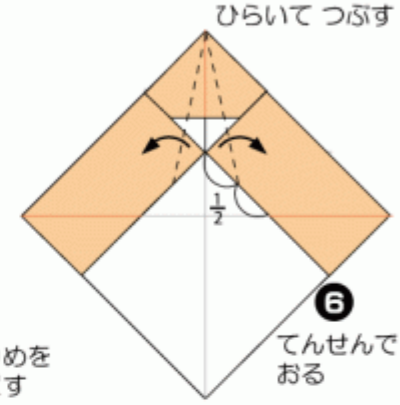

❻ てんせんで おる

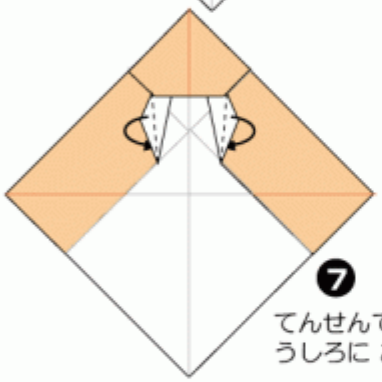

❼ てんせんで うしろに おる

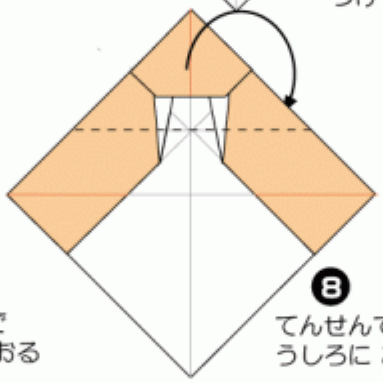

❽ てんせんで うしろに おる

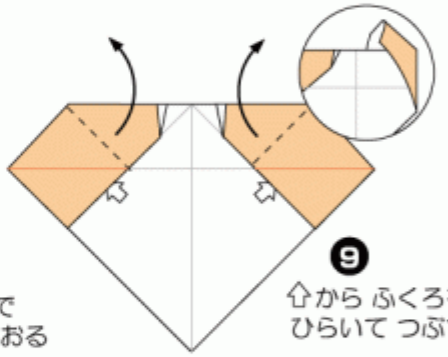

❾ ⇧から ふくろを ひらいて つぶす

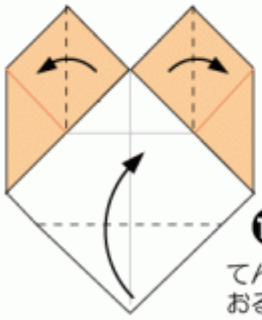

❿ てんせんで おる

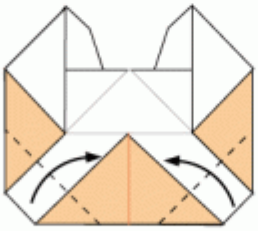

⓫ てんせんで おる

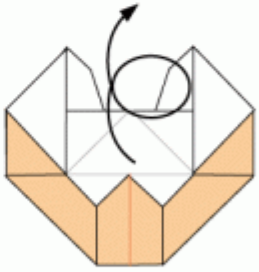

⓬ うらがえす

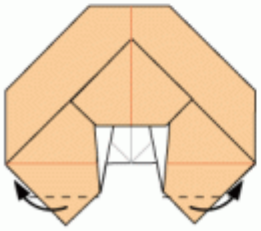

⓭ すいへいに する

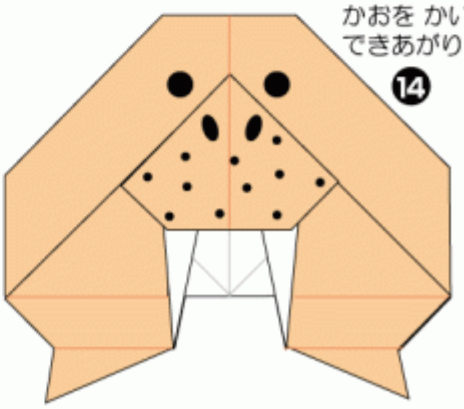

かおを かいて できあがり ⓮

せいうち

おりがみくらぶ
他のおりがみ作品はこちら
www.origami-club.com
作・図:©新宮文明

Физкультминутка

Медвежата на северном
полюсе жили,
Головой своей крутили.
Вот так (2р)–
головой своей крутили.
Медвежата рыб ловили,
дружно в море плавали.
Вот так (2р)–
дружно в море плавали.
И вразвалочку ходили,
воду пили, воду пили.
Вот так (2р)– воду пили(2р)
А ещё они плясали!
Дружно лапы поднимали!
Вот так (2р)– кверху
лапы поднимали!
Вот преграда на пути!
Как её нам перейти?
Прыг да скок! Прыг да скок!
Веселей скачи дружок!

Возраст с 6 лет , кто читать умеет